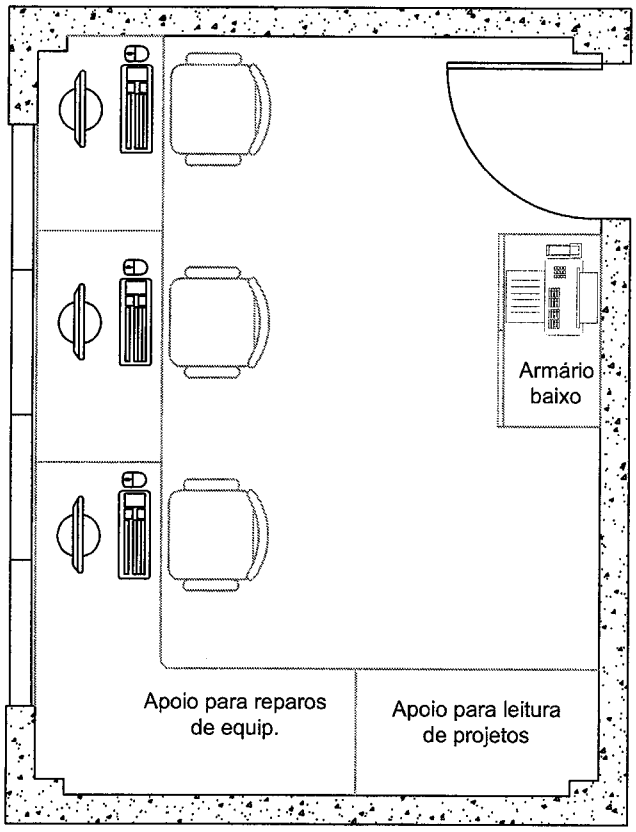

Mobiliário 01:

Bancada de Trabalho

Altura = 75cm
Espessura = 3,5cm
Fixação através de Mão Francesa a cada 1 metro.

Material: MDF na cor Marfim com acabamento em PVC emborrachado ao redor.

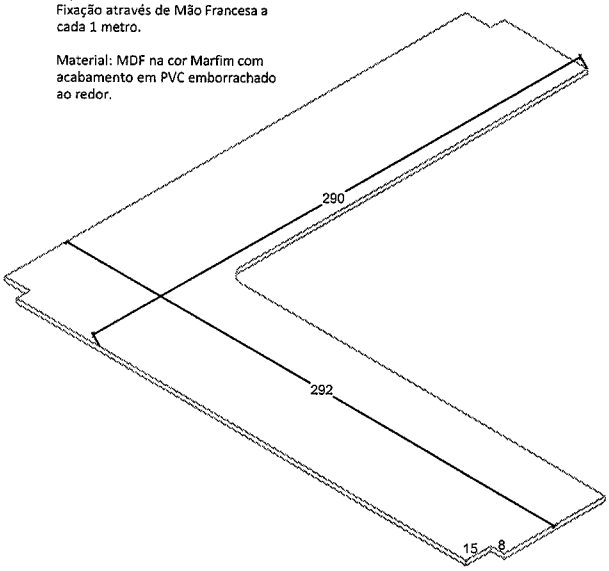

Mobiliário 02:

Armário baixo:

Altura = 90cm
Espessura MDF = 2cm
Pés emborrachados
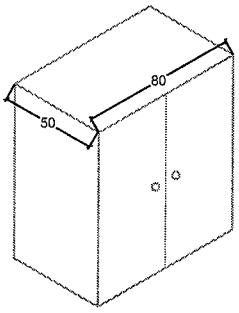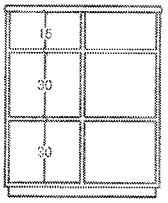
Material: MDF na cor Marfim com acabamento em PVC emborrachado